ПОГРУЖНЫЕ
ДРЕНАЖНЫЕ
ЭЛЕКТРОНАСОСЫ

TOP FLOOR

Руководство по эксплуатации (технический паспорт)

ВНИМАНИЕ! Перед установкой и включением электронасоса внимательно ознакомьтесь с содержанием руководства по эксплуатации (технического паспорта).

При установке электронасоса рекомендуется пользоваться услугами компетентных специалистов.

1. НАЗНАЧЕНИЕ ИЗДЕЛИЯ

Серия TOP-FLOOR подходит для дренажа чистой, без абразивных частиц, воды.

Насосы могут откачивать воду до уровня 2 мм, поэтому они предназначены для использования в быту с целью экстренного осушения небольших затопленных помещений, во всех случаях, когда необходима максимальная степень осушения.

ВНИМАНИЕ! Не позволяйте детям приближаться к насосу и трогать его как во включенном, так и в выключенном состоянии, также не позволяйте детям **трогать электропроводку насоса.**

2. УСЛОВИЯ ЭКСПЛУАТАЦИИ

Насосы TOP- FLOOR поставляются в коробках из твердого картона, с руководством по эксплуатации (паспортом), в комплекте с кабелем питания, готовые к установке.

Насос устанавливается на ровное и твердое дно водоема, либо может работать подвешенным на специальную рукоятку.

При подсоединении насоса к электропитанию происходит включение. Отключение насоса можно произвести за счет отключения кабеля питания от электросети.

Установка обратного клапана на нагнетательном трубопроводе позволяет избежать потока воды в обратном направлении.

Запрещается эксплуатация насоса без воды. Охлаждение электродвигателя осуществляется за счет перекачиваемой воды.

При эксплуатации насоса должны соблюдаться следующие требования:

– Глубина погружения до 3м (с кабелем электропитания соответствующей длины).
– Температура жидкости до +40°С (температура жидкости до +90°С кратковременно до 3 минут).
– Прохождение твердых частиц во взвешенном состоянии до 2мм.
– Минимальный уровень осушения 2мм.
– Продолжительный режим работы электродвигателя S1.

В комплект насосов входят:

– кабель питания длиной **5 м**

3. ЭЛЕКТРИЧЕСКОЕ ПРИСОЕДИНЕНИЕ

Насосы серии TOP–FLOOR готовы к подключению. Перед подключением проверьте соответствие напряжения сети со справочными данными на табличке насоса, а также отсутствие каких-либо повреждений электрического кабеля насоса. Непосредственное включение осуществляется за счет соединения кабеля питания с электрической сетью. Правильность направления вращения рабочего колеса указывает стрелка между двигателем и корпусом насоса.

ВНИМАНИЕ! Категорически **запрещается** эксплуатация насоса при нахождении людей в водоеме.

4. ТЕХНИЧЕСКИЕ ХАРАКТЕРИСТИКИ

Технические данные при n = 2900 об/мин; H – общий манометрический напор в метрах
Q – производительность ($м^3$/час)

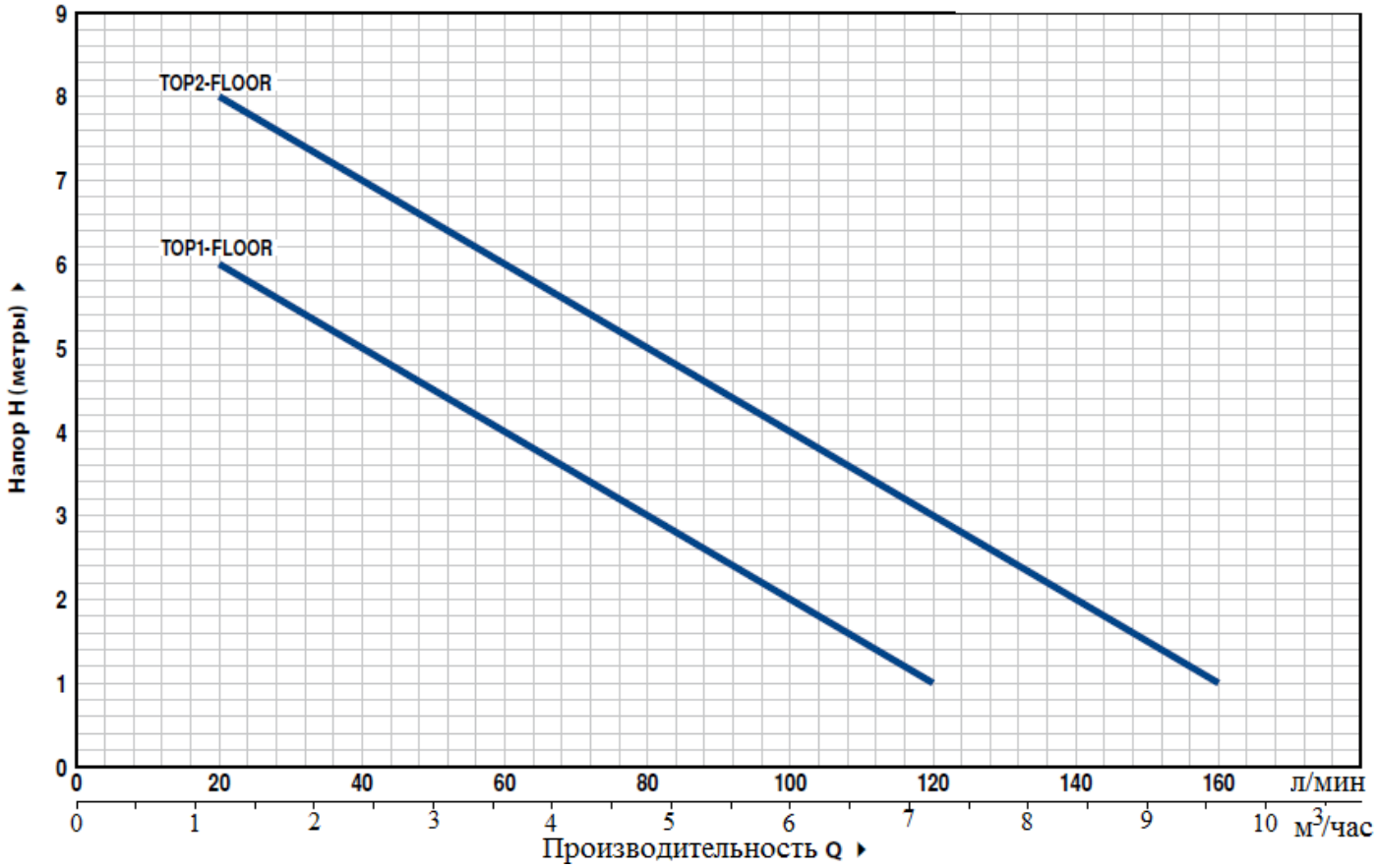

ТИП	МОЩНОСТЬ (P2)		Q м³/ч	0	1,2	2,4	3,6	4,8	6,0	7,2	8,4	9,6
Однофазный	кВт	л.с.	Q л/мин	0	20	40	60	80	100	120	140	160
TOP 1-FLOOR	0,25	0,33	H метры	7	6	5	4	3	2	1		
TOP 2-FLOOR	0,37	0,50	H метры	9	8	7	6	5	4	3	2	1

5. РАЗМЕРЫ

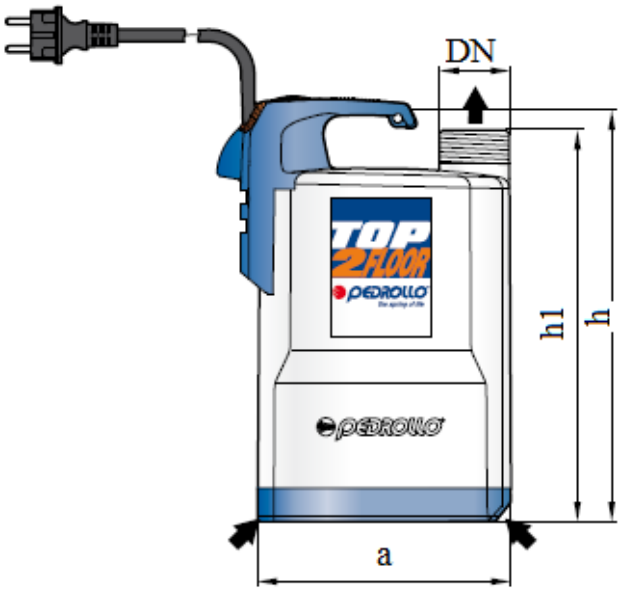

Типовая схема монтажа

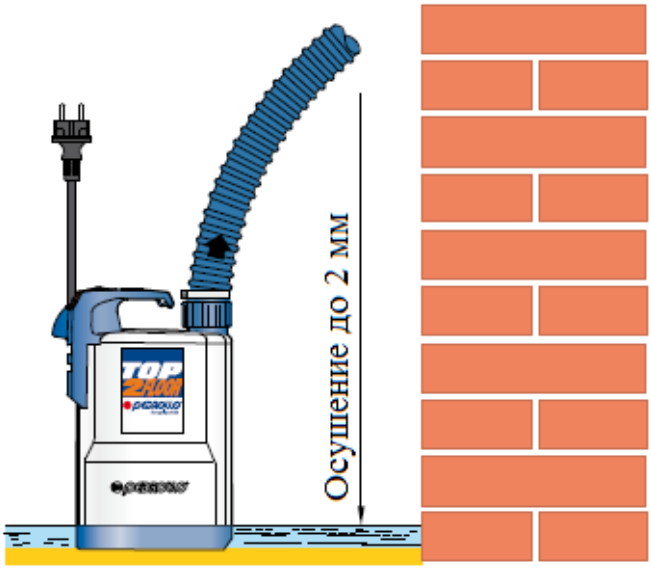

ТИП Однофазный	ПАТРУБОК DN	РАЗМЕРЫ, мм a	h	h1	Минимальный уровень осушения	кг
TOP 1-FLOOR	1 1/4"	152	257	237	2мм	5,0
TOP 2 -FLOOR						5,0

6. КОНСТРУКТИВНЫЕ ХАРАКТЕРИСТИКИ

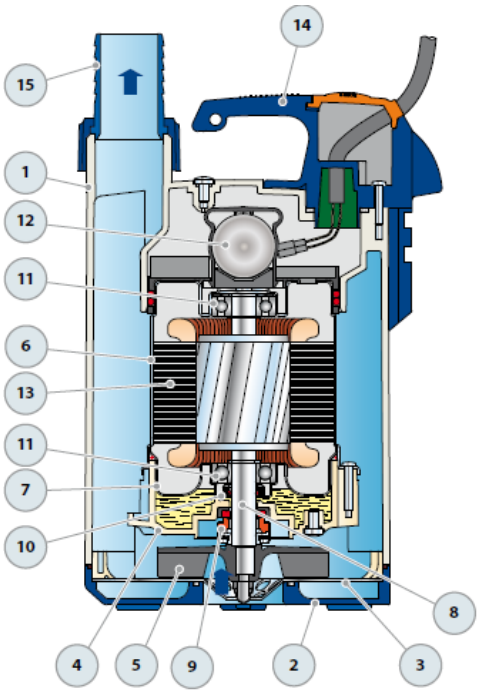

1. КОРПУС НАСОСА Технополимер
2. ВСАСЫВАЮЩАЯ РЕШЕТКА Технополимер
3. КРЫШКА НА ВСАСЫВАНИИ Нержавеющая сталь AISI 304
4. ДИФФУЗОР Технополимер
5. РАБОЧЕЕ КОЛЕСО Noryl FE1520PW
6. КОРПУС ДВИГАТЕЛЯ Нержавеющая сталь AISI 304.
7. КРЫШКА ДВИГАТЕЛЯ Нержавеющая сталь AISI 304.
8. ВАЛ ДВИГАТЕЛЯ Нержавеющая сталь EN 10088-3 - 1.4104.
9. ДВОЙНОЕ УПЛОТНЕНИЕ ВАЛА (с промежуточной масляной камерой) керамика, графит и NBR.
10. САЛЬНИК Ø12 x Ø 19 x H 5 мм
11. ПОДШИПНИКИ **6201 ZZ / 6201 ZZ**
12. КОНДЕНСАТОР *Электронасос* *Емкость*
Однофазный (230 В или 240 В)
TOP - FLOOR **10** μF - 450 В

13. ЭЛЕКТРОДВИГАТЕЛЬ **TOP – FLOOR:** однофазный, 230В, 50 Гц, с тепловой защитой, встроенной в обмотку;
ИЗОЛЯЦИЯ – класс F.
СТЕПЕНЬ ЗАЩИТЫ IP X8
(герметично залитый смолой кабельный ввод)
В комплекте: с кабелем электропитания длиной 5 метров, тип H07RN-F, с вилкой Schuko.

13. РУЧКА В СБОРЕ

14. ШТУЦЕР И КОЛЬЦЕВАЯ ГАЙКА Штуцер Ø **25** мм для TOP1 – FLOOR
Штуцер Ø35 мм для TOP2 - FLOOR

7. УКАЗАНИЯ ПО ТЕХНИКЕ БЕЗОПАСНОСТИ

Насосы изготовлены в соответствии с требованиями международных стандартов.

1. Во избежание несчастных случаев **категорически запрещается** поднимать или транспортировать насос за кабель питания. Он должен переноситься за специальную ручку.

2. **Запрещается** использовать насос для перекачки воспламеняющихся или химически активных жидкостей, а также в местах, где есть, опасность, взрыва.

3. **Запрещается** эксплуатировать насос без воды.

4. **Запрещается** эксплуатация насоса во время нахождения людей в водоеме.

5. **Запрещается** эксплуатация насоса в случае обнаружения механических повреждений на корпусе или других частях насоса.

8. ГАРАНТИЙНЫЕ УСЛОВИЯ

1. Изготовитель, гарантирует исправную работу изделия в течение 12 месяцев со дня продажи при условии эксплуатации в соответствии с настоящим руководством паспортом.

2. В случае нанесения изделию механических повреждений или попадания внутрь электронасоса посторонних предметов, послуживших причиной поломки изделия, гарантийные обязательства аннулируются.

3. Гарантийные обязательства не распространяются на изделия в следующих случаях:

– механическое повреждение кабеля электропитания (деформация; перегибы; перепайка и пр.)
– несанкционированное (вне сервисного центра) вскрытие электронасоса.
– прочие нарушения условий эксплуатаций.

9. КОМПЛЕКТНОСТЬ

Насос ТОР **FLOOR** _____(указать марку насоса)	1шт.
Кабель питания	1шт.
Коробка упаковочная	1шт.
Руководство по эксплуатации (технический паспорт)	1шт.

ВОЗМОЖНЫЕ НЕПОЛАДКИ

ВНИМАНИЕ! Перед установкой электронасоса внимательно ознакомьтесь с условиями установки эксплуатации, изложенными в техническом паспорте. Соблюдайте технику безопасности при установке. При эксплуатации электронасоса руководствуйтесь «Правилами эксплуатации электротехнических установок сложной конструкции». Ремонт и техническое обслуживание электронасоса осуществлять только при отключенном электропитании.

Неисправность	Причина	Устранение
1. Насос не работает	А. Нет электричества или происходят перепады электричества выше 5%.	А. Соединить с системой обеспечения электричеством.
	Б. Выключилось тепловое реле	Б. Подождать тока остынет эл. двигатель и включить насос. Если реле снова выключилось, проверить напряжение.
	В. Повреждены мотор или кабеля.	В. Проверить мотор и кабель с помощью измерения сопротивления изоляции.
	Г. Насос забился грязью и заклинил. Перекачиваемая жидкость на момент поломки не соответствует назначению насоса.	Г. Заменить насосом, который предназначен для перекачиваемой жидкости. Очистить насос от грязи.
2. Насос работает с меньшей мощностью.	А. Электрическое напряжение не соответствует установленному.	А. См.п.4 «Электрическое подсоединение».
	Б. Погружение больше чем предусмотрено.	Б. Проверить погружение во время эксплуатации и сравнить с данными колодца и насоса. Уменьшить глубину установки или заменить на большую модель с целью получения большей мощности.
	В. Вентили в напорной трубе частично закрыты / блокированы.	В. Отремонтировать/открыть вентили.
	Г. Из-за загрязнения частично повреждена напорная труба.	Г. Прочистить или сменить напорную трубу или заменить насосом с большей мощностью.

3. Насос работает, но не качает воду	А. Нет воды или слишком низкий уровень воды. Б. Обратный клапан (в случае, если он установлен) заблокирован в закрытом положении. В. Пропускают трубы.	А. Проверить уровень воды. Б. Вытащить насос и заменить или отремонтировать клапан. В. Проверить и починить трубы.

ГАРАНТИЙНЫЕ СЕРВИСНЫЕ ЦЕНТРЫ:

1. АЛМАТЫ, ул. Бокейханова, 233, тел.: 8(727) 258 45 61
2. АСТАНА, ул. Ауэзова д. 39, тел.: 8 (7172) 55-93-94, 55-93-96
3. КАРАГАНДА, ул. Пичугина, 249, кв. 19, тел.: 8(7212) 55-93-50, 55-93-52
4. АКТОБЕ, ул. Жургенова, 177А, тел.: 8 (7132) 70-46-90, 70-46-92

ВНИМАНИЕ! Гарантия действительна только при правильном заполнении технического паспорта. При рекламации в сервисный центр необходимо предъявить, технический паспорт, товарный чек.

На рассмотрение принимаются только чистые насосы.

С характеристиками оборудования и гарантийными условиями ознакомлен _____

Дата продажи_____ Штамп магазина